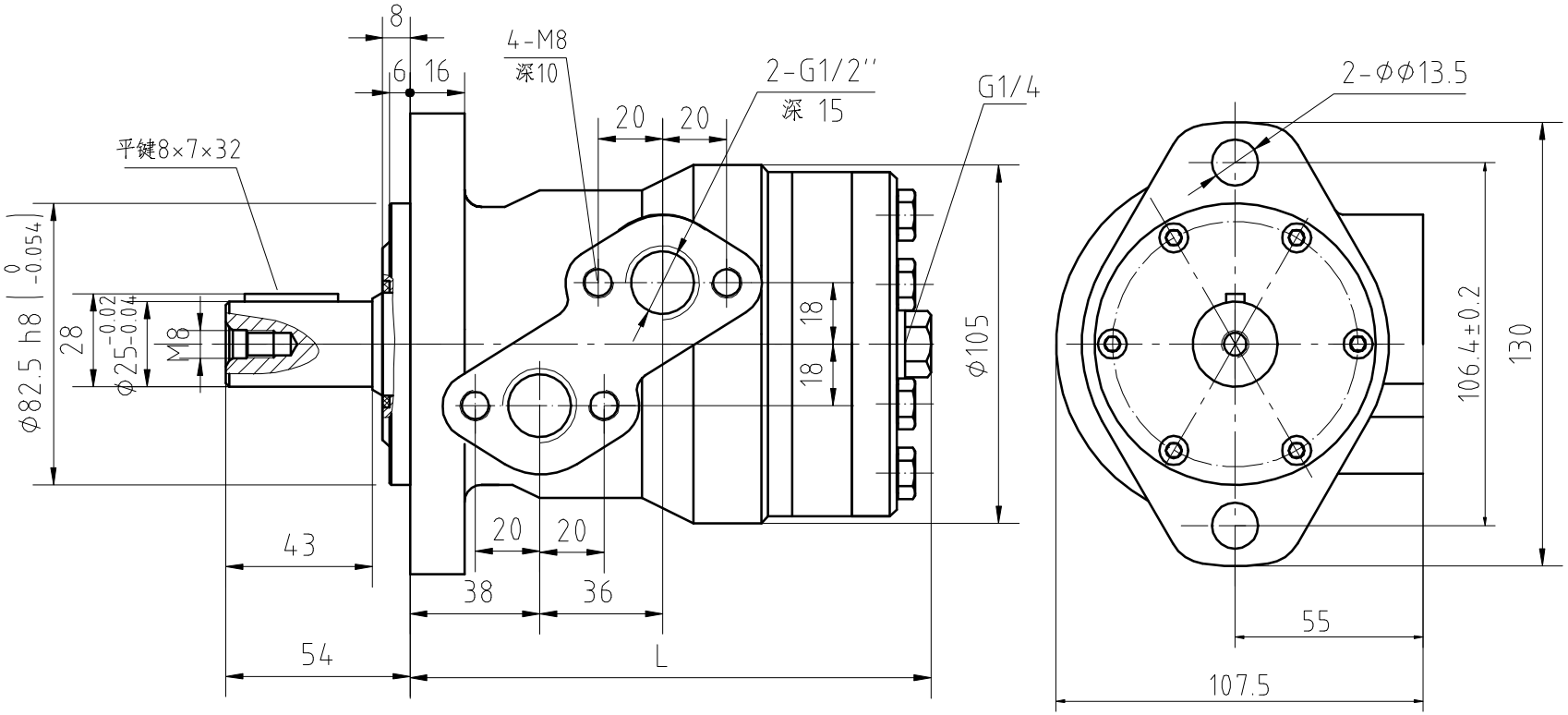

排量	L
50	142
80	147
100	150.5
125	155
160	161
200	168
250	177
315	189
400	203

旧底图总号					
底图总号					
签字					
日期					

标记	处数	分区	更改文件号	签字	年月日
设计			标准化		
审核					
工艺			批准		

阶段标记	重量	比例
		1:2
共 张	第 张	

宁波中意液压马达有限公司

外形图

BMR-xxP41AⅡY10/T10