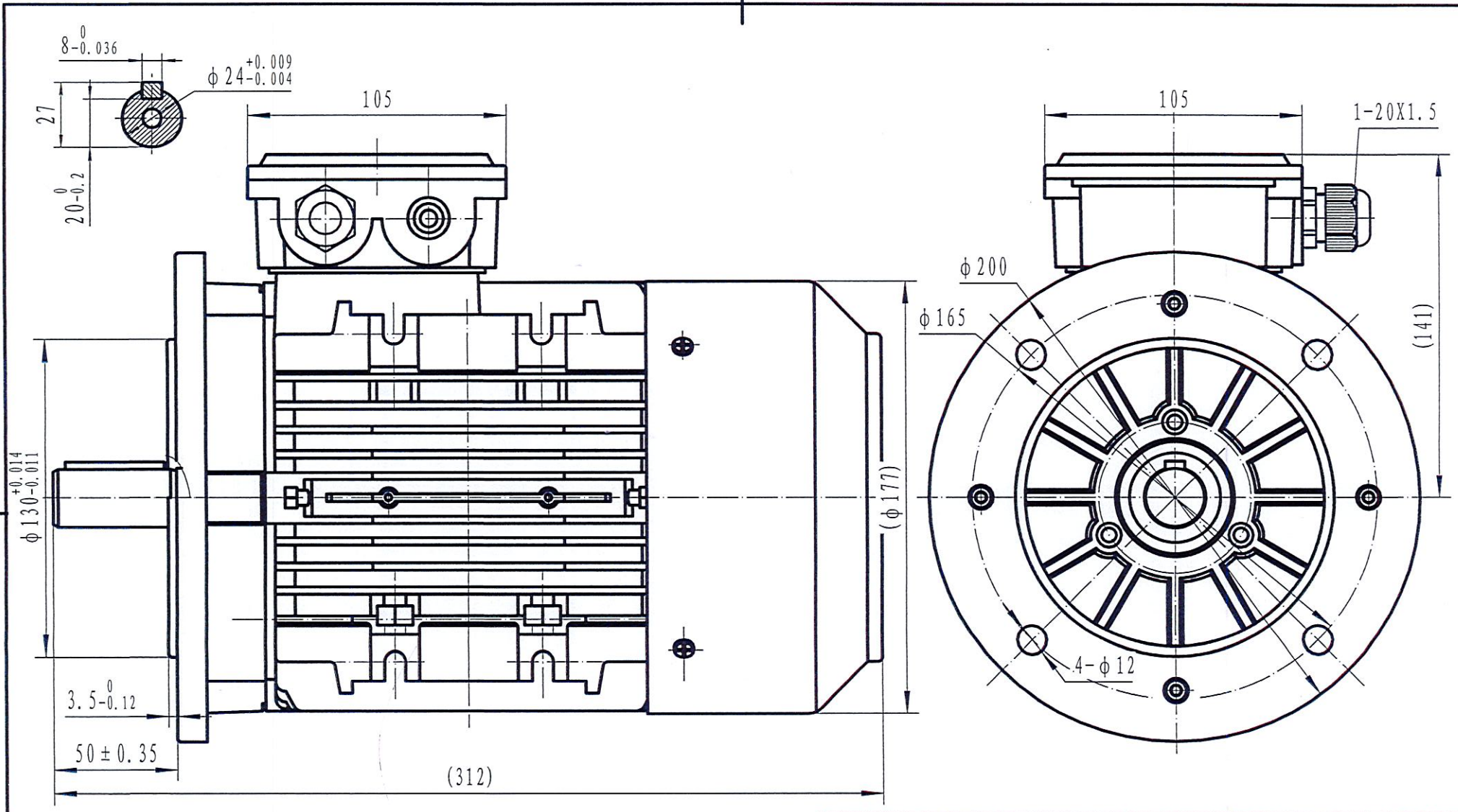

SMEM
motori elettrici

TA90S B5

1:1.5

1ST084.055.001